SPLIT MASKIN CS

Dokument: CS.1
Utgåva 2
Februari 2010

PRODUKTBLAD

TechnoBlock split aggregat är byggda och kontrollerade på fabrik, ett utmärkt alternativ när inte kompaktaggregatet passar in.

Alla aggregat är för fyllda med köldmedium R404. Avfrostning sker effektivt med hetgas avfrostning. Inkoppling av tövatten ledning sker efter montaget.

Lågtemperatur maskinerna även med kablage för dörrvärme och fläkt stopp.

Maskinen har en inbyggd MIR90 processor och en fjärrstyrd digital styrpanel som levereras med 5m kabel, alla värden är inställda.

Displayen visar vilken temperatur Ditt kylda utrymme har, temperaturen kan enkelt ändras om så önskas.

Maskinerna kan även utrustas från fabrik med en mängd olika tillval.

TEKNISKA DATA

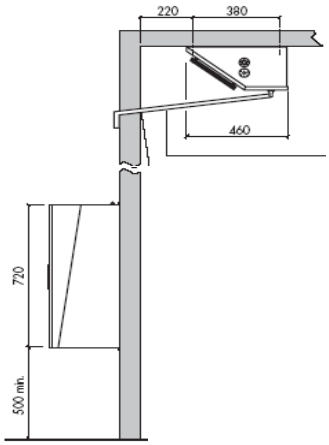

CSN - KYL	050	060	075	100	122	120	150	200
Rumsvolym*1	7,8	9,8	12,1	17,0	21,2	21,2	39,6	49,5
Kyleffekt W	860	1000	1240	1510	1865	1865	2655	3365
Volt / Fas	230/1	230/1	230/1	230/1	230/1	400/3	400/3	400/3
Maskin bredd	485	485	485	785	785	785	760	760
Maskin höjd	767	767	767	767	767	767	860	860
Fläkt bredd	460	460	460	460	460	460	460	460
Fläkt längd	550	550	550	850	850	850	1300	1300
Fläkt höjd	260	260	260	260	260	260	260	260
CSK - FRYS		**120**	**170**	**201**	**202**	**203**	**300**	**400**
Rumsvolym*2		4,4	5,7	8,3	10,0	15,7	17,4	28,6
Kyleffekt W		620	720	915	1075	1575	1780	2185
Volt / Fas		230/1	230/1	230/1	400/3	400/3	400/3	400/3
Maskin bredd		485	485	785	785	785	760	760
Maskin höjd		767	767	767	767	767	860	860
Fläkt bredd		460	460	460	460	460	460	460
Fläkt längd		550	550	850	850	850	1300	1300
Fläkt höjd		260	260	260	260	260	260	260

*1) Rumstemp +/-0*C vid omgivande temp max +32*C

*2) Rumstemp -22*C vid omgivande temp max +32*C

SPLIT MASKIN CS