1

2

3

i

1 Centralina elettronica di controllo.

2 Tipo di espansione: tubo capillare.

3 Filtro sulla linea del liquido di tipo a corpo solido.

4 Luce cella in tutte le unità.

5 Cavo per il collegamento del micro porta; le funzioni del micro porta sono programmabili dalla centralina.

6 Cavo per il collegamento della resistenza porta nelle unità in bassa temperatura.

7 Tutte le unità sono dotate di pressostato di minima a taratura fissa; quelle con alimentazione trifase e il modello SFN122 sono dotati anche di pressostato di massima a taratura fissa. Le soluzioni adottate sono conformi alle prescrizioni previste dalla Direttiva 97/23/CE "Attrezzature in pressione".

8 Pannello remoto; viene fornito già collegato all'unità mediante un cavo di lunghezza 5 metri (variabile secondo richiesta fino a 20 metri).

9 Scarico acqua di condensa a perdere.

10 Resistenza nello scarico condensa in tutte le unità in media e bassa temperatura.

11 Installazione a soffitto cella con foro per il tampone.

12 Uso consigliato per temperature ambiente non inferiori a 10°C. Con l'impiego di accessori opzionali è ammesso l'utilizzo per temperature inferiori. In caso di installazione in ambiente esterno è necessario proteggere l'unità dalle intemperie.

☆ Optionals:

a **Tensione diversa**.

b **Condensazione ad acqua**; le unità provviste di questa dotazione sono munite di valvola barostatica, vengono inoltre installati il pressostato di massima a taratura fissa anche sulle unità con tensione monofase e la ventola di raffreddamento del compressore sulle unità in bassa temperatura.

c **Monitor di tensione**.

d **Pressostato di massima** (solo per tensione 230/1/50 escluso il modello SFN122).

e **Pressostato ventola/e cond**.

f **Quadro elettrico riscaldato**.

g **Preriscaldo**.

h **Valvola solenoide supplementare** (sulla linea di mandata nelle unità in media e bassa temperatura in caso di impiego dell'unità con basse temperature esterne).

uk

1 Electronic control panel.

2 Expansion device: capillary tube.

3 Solid core filter on the liquid line.

4 Room lighting on all units.

5 Cable for door switch connection; door switch functions can be programmed on the electronic control panel.

6 Cable for door heater connection on low temperature units.

7 All units are equipped with a fixed calibration low pressure switch; all three-phase units and model SFN122 are also provided with a fixed calibration high pressure switch. This outfit complies with the provisions of the «Pressure Equipment Directive» 97/23/EC.

8 Remote panel: already connected to the unit and provided with a 5 metres long cable (on request extension up to 20 metres).

9 Direct drainage of condensate.

10 Drain heater on all units.

11 Roof-mounted units.

12 Units recommended for use at ambient temperatures not lower than 10°C. Suitable accessories are required for use at temperatures below 10°C. In case of outdoor installation it is necessary to protect them from the weather.

☆ Optionals:

a **Special voltage**.

b **Water-cooled condenser**: units equipped with water-cooled condenser are also provided with a pressure controlled water valve, a fixed calibration high pressure switch (even on single-phase units), as well as a compressor cooling fan (low temperature units only).

c **Voltage monitor**.

d **High pressure switch** (only for voltage 230/1/50, except for model SFN122).

e **Condenser fan pressure switch**.

f **Switchboard heater**.

g **Crankcase heater**.

h **Supplemental solenoid valve** (on the discharge line of both medium and low temp. units, recommended in case they are exposed to low ambient temperatures).

SFN

T_i -5 ÷ +5°C

GENERALI • GENERAL • ALLGEMEIN • GENERALES • GÉNÉRALITÉS • ОБЩИЕ

	SFN 030	SFN 050	SFN 060	SFN 075	SFN 100	SFN 122	SFN 120	SFN 150	SFN 200
	1	1	1	1	2	2	2	3	3
V/ph/Hz	230/1/50	230/1/50	230/1/50	230/1/50	230/1/50	230/1/50	400/3/50	400/3/50	400/3/50
kW	0,68	0,71	0,92	1,16	1,47	1,58	1,62	2,02	2,54
	E	E	E	E	E	E	E	E	E
m³/h 50 Hz	1,54	2,09	2,44	3,15	3,78	4,51	4,51	6,63	8,36
m³/h 60 Hz	1,58	1,85	2,36	3,17	3,82	5,05	5,05	6,31	7,96
	GC	GC	GC	GC	GC	GC	GC	GC	GC
kW	0,75	0,65	1,07	1,09	1,74	1,87	1,95	2,58	2,85
kg	0,68	0,68	0,68	0,6	0,85	0,78	0,78	1,6	1,6
CONDENSATORE • CONDENSER • VERFLÜSSIGER • CONDENSADOR • CONDENSEUR • КОНДЕНСАТОР									
mm	3,2	3,2	3,2	3,2	3,2	3,2	3,2	3,2	3,2
n°xØ mm	1x254	1x254	1x254	1x254	2x254	2x254	2x254	1x300	1x300
n°xW	1x73	1x73	1x73	1x73	2x73	2x73	2x73	1x58	1x58
m³/h	1100	1100	1100	1100	2160	2160	2160	1600	1600
EVAPORATORE • EVAPORATOR • VERDAMPFER • EVAPORADOR • EVAPORATEUR • ИСПАРИТЕЛЬ									
mm	4,2/8,4	4,2/8,4	4,2/8,4	4,2/8,4	4,2	4,2	4,2	4,2	4,2
n°xØ mm	1x200	1x200	1x200	1x200	2x200	2x200	2x200	1x315	1x315
n°xW	1x38	1x38	1x38	1x38	2x38	2x38	2x38	1x95	1x95
m³/h	535	535	535	535	1070	1070	1070	1830	1830
m	5	5	5	5	5	5	5	8	8

DATI TECNICI • TECHNICAL DATA • TECHNISCHE DATEN

TABELLA DI SELEZIONE • SELECTION TABLE • AUSWAHLTABELLE • TABLA DE SELECCION • TABLEAU DE SÉLECTION • ТАБЛИЦА ВЫБОРА

T_i	T_a	Q_o (W)	V (m³)	Q_o (W)	V (m³)	Q_o (W)	V (m³)	Q_o (W)	V (m³)	Q_o (W)	V (m³)	Q_o (W)	V (m³)	Q_o (W)	V (m³)	Q_o (W)	V (m³)	Q_o (W)	V (m³)
-5°C	20°C	685	6,5	960	9,1	1065	10,7	1335	13,5	1680	15,8	2005	19	2005	19	2870	38,6	3615	48,6
	32°C	505	4	670	5,3	800	7,8	1000	8,8	1260	10,5	1505	14	1505	14	2155	27,5	2715	34,6
	43°C	370	2,2	480	3	625	4,3	785	5,9	970	7,1	1190	11,3	1190	11,3	1630	15,9	2050	20
0°C	20°C	830	9,4	1105	12,5	1290	15,5	1620	20	2040	21,8	2435	25,4	2435	25,4	3485	53,7	4390	67,7
	32°C	625	5,8	830	7,7	985	10,4	1240	14,1	1555	16,1	1860	19,3	1860	19,3	2660	39,7	3350	50,1
	43°C	465	2,8	615	4	775	6	975	8,2	1205	9,9	1470	14,2	1470	14,2	2025	22,8	2550	28,7
+5°C	20°C	1005	12,4	1340	16,5	1565	20,5	1965	28,1	2560	30,9	3055	35,6	3055	35,6	4375	77,3	5505	97,3
	32°C	770	9,2	1025	12,2	1215	15,5	1520	19,3	1990	22,5	2375	28,1	2375	28,1	3400	60,3	4280	75,9
	43°C	580	5	765	6,6	960	8,5	1205	11,4	1490	14,5	1810	19,3	1810	19,3	2500	33,5	3150	42,2

1 dimensions - mounting

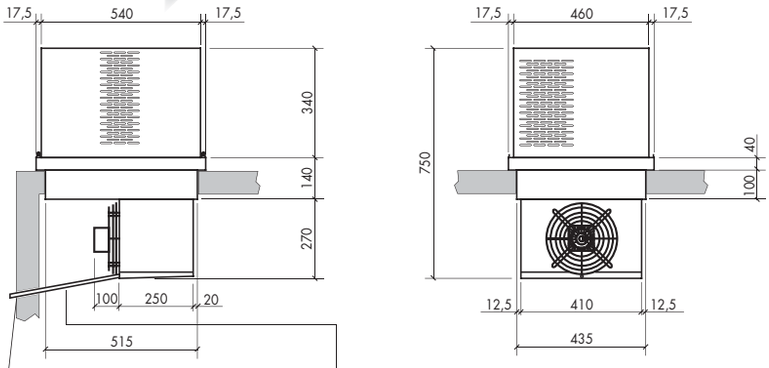

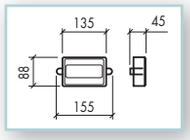

FORO SOFFITTO CELLA
COLD ROOM CEILING HOLE
DECKENAUSSCHNITT
ORIFICIO TECHO CAMARA
TROU PLAFOND CHAMBRE FROIDE
ОТВЕРСТИЕ В ПОТОЛКЕ КАМЕРЫ
b= 440mm h= 520mm

h

b

Foro scarico acqua
Water drain hole
Wasserabflussöffnung
Orificio para tubo de desagüe
Trou écoulement eau
Отверстие для трубки слива воды
ø25

Tubo scarico condensa
Condensate drain pipe
Kondenswasserabflußrohr
Tubo de desagüe del condensado
Tuyau écoulement eau
Трубка слива талой воды

2 dimensions - mounting

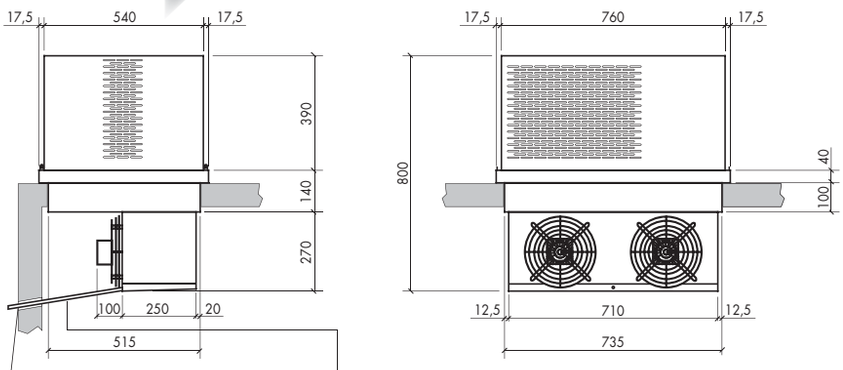

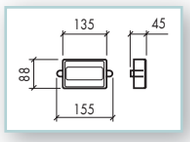

FORO SOFFITTO CELLA
COLD ROOM CEILING HOLE
DECKENAUSSCHNITT
ORIFICIO TECHO CAMARA
TROU PLAFOND CHAMBRE FROIDE
ОТВЕРСТИЕ В ПОТОЛКЕ КАМЕРЫ
b= 740mm h= 520mm

h

b

Foro scarico acqua
Water drain hole
Wasserabflussöffnung
Orificio para tubo de desagüe
Trou écoulement eau
Отверстие для трубки слива воды
ø25

Tubo scarico condensa
Condensate drain pipe
Kondenswasserabflußrohr
Tubo de desagüe del condensado
Tuyau écoulement eau
Трубка слива талой воды

3 dimensions - mounting

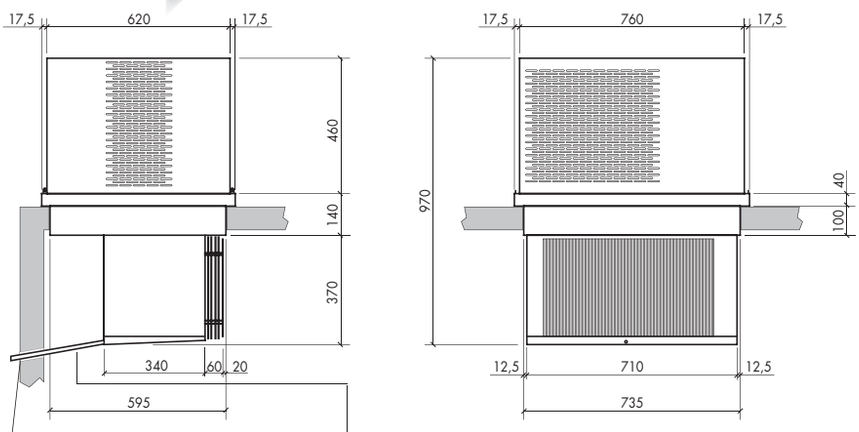

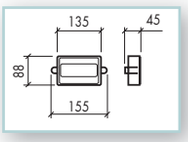

FORO SOFFITTO CELLA
COLD ROOM CEILING HOLE
DECKENAUSSCHNITT
ORIFICIO TECHO CAMARA
TROU PLAFOND CHAMBRE FROIDE
ОТВЕРСТИЕ В ПОТОЛКЕ КАМЕРЫ
b= 740mm h= 600mm

h

b

Foro scarico acqua
Water drain hole
Wasserabflussöffnung
Orificio para tubo de desagüe
Trou écoulement eau
Отверстие для трубки слива воды
ø25

Tubo scarico condensa
Condensate drain pipe
Kondenswasserabflußrohr
Tubo de desagüe del condensado
Tuyau écoulement eau
Трубка слива талой воды